FIELDMANN®
Home & Garden Performance

FZZ 4007

1

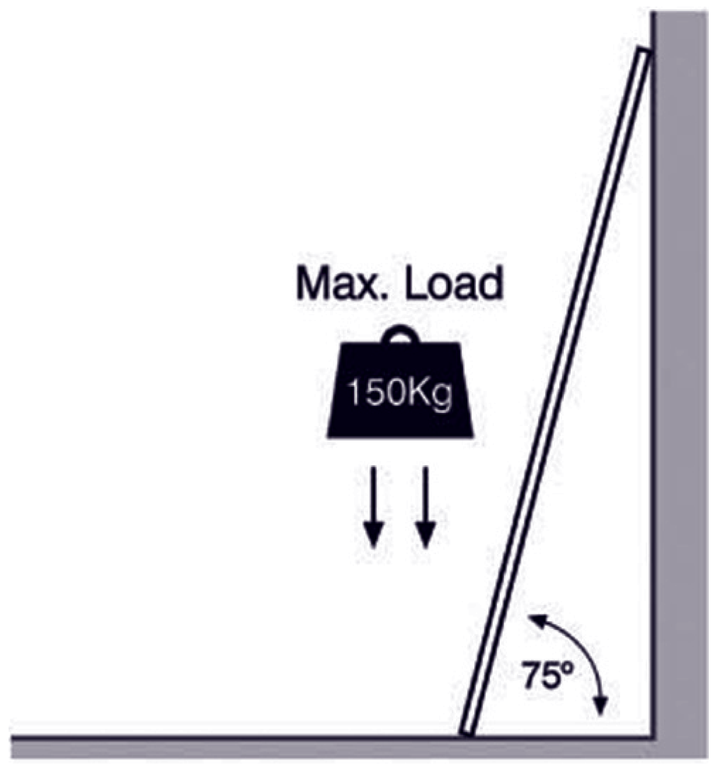
Max. Load
150Kg
75°

2

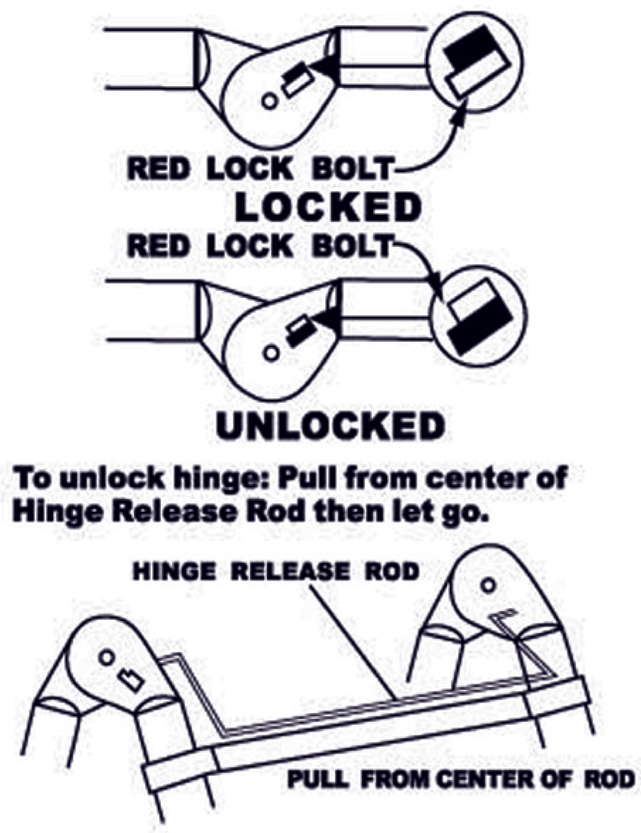
RED LOCK BOLT
LOCKED
RED LOCK BOLT
UNLOCKED
To unlock hinge: Pull from center of Hinge Release Rod then let go.
HINGE RELEASE ROD
PULL FROM CENTER OF ROD

5

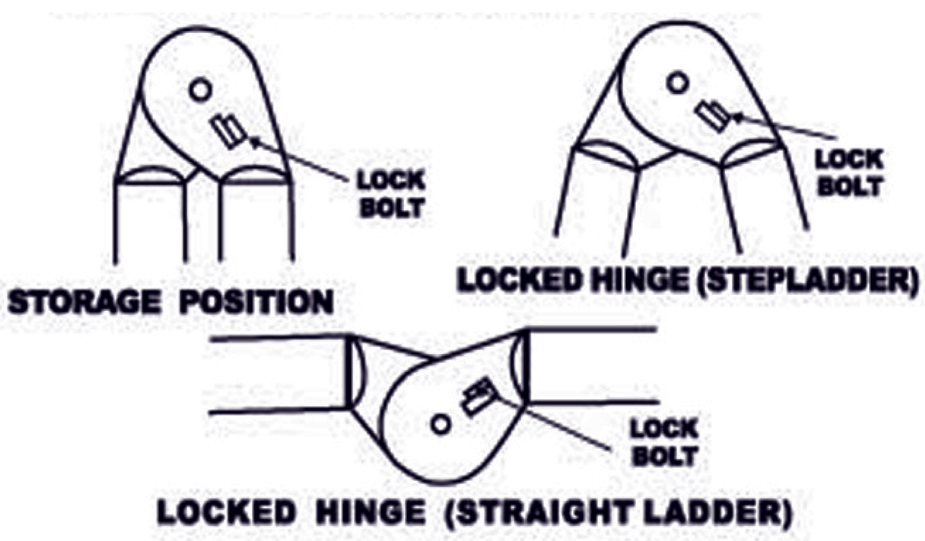
LOCK BOLT
STORAGE POSITION
LOCK BOLT
LOCKED HINGE (STEPLADDER)
LOCK BOLT
LOCKED HINGE (STRAIGHT LADDER)

6

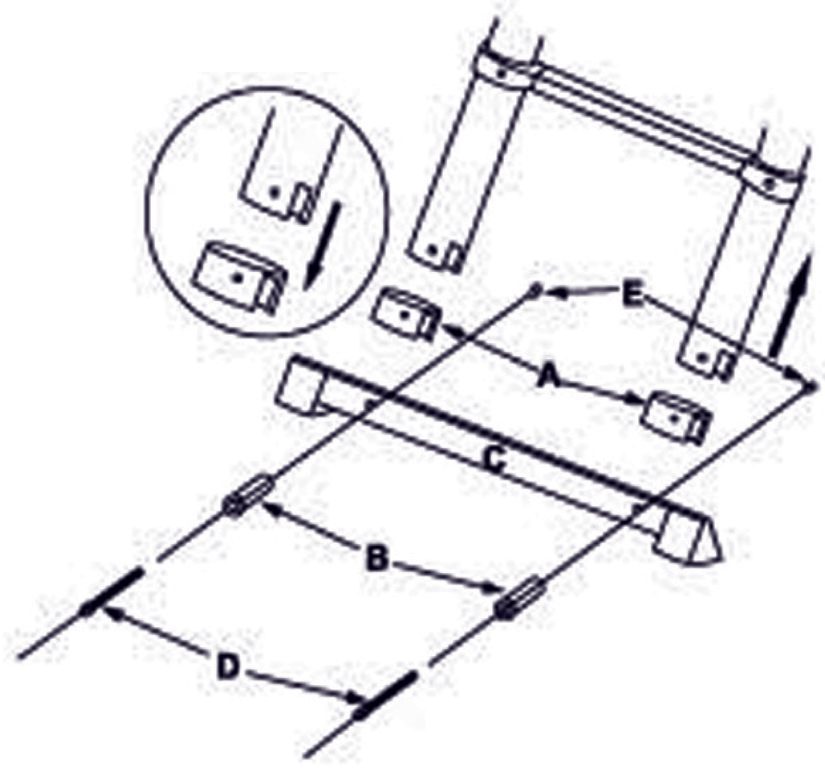
E
A
C
B
D

5+

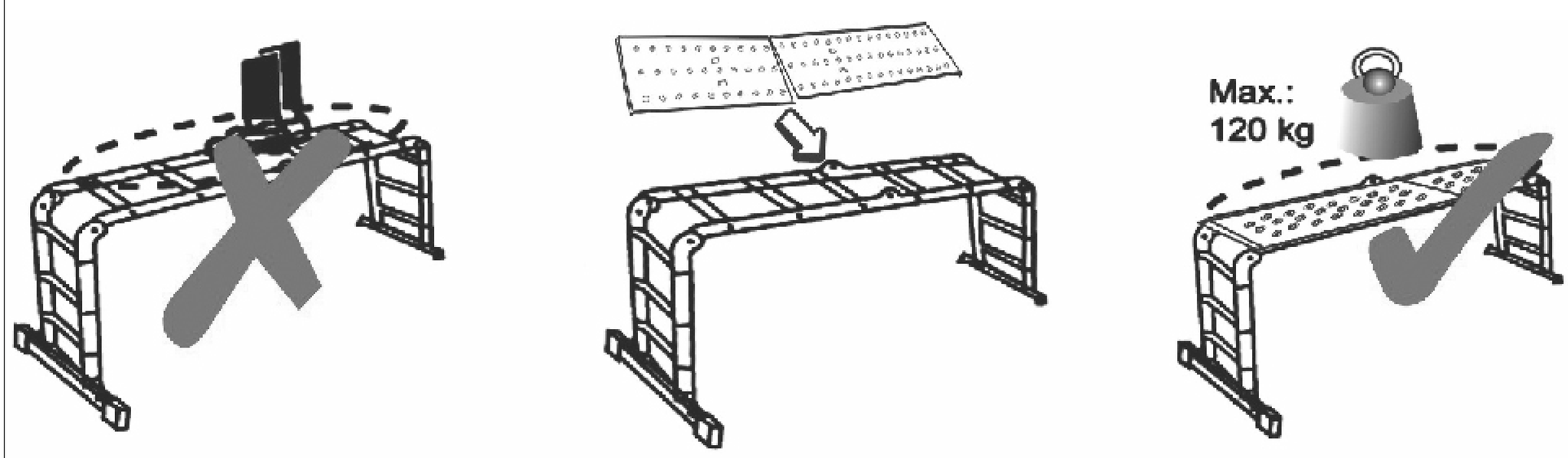
Max.:
120 kg

Пылесос для золы
ИНСТРУКЦИЯ ПОЛЬЗОВАНИЯ

Инструкция по эксплуатации - только языковая версия.

Благодарим Вас, что Вы приобрели эту многоцелевую телескопическую стремянку. Прежде, чем Вы начнете ей пользоваться, внимательно прочтите, пожалуйста, настоящую инструкцию пользования и сохраните ее на случай дальнейшего использования.

1. РИСУНКИ К ИНСТРУКЦИИ 3
ОБЩИЕ УКАЗАНИЯ ПО ТЕХНИКЕ БЕЗОПАСНОСТИ 56
Важные предупреждения по безопасности
Упаковка
Инструкция по применению
2. ОПИСАНИЕ ТАБЛИЧЕК С УКАЗАНИЯМИ 57
3. ОПИСАНИЕ ИЗДЕЛИЯ И КОМПЛЕКТ ПОСТАВКИ 58
4. ВАЖНАЯ ИНФОРМАЦИЯ ПО ТЕХНИКЕ БЕЗОПАСНОСТИ 60
6. ФУНКЦИИ ШАРНИРОВ 61
7. ФИКСАЦИЯ ШАРНИРА 61
8. ПОЗИЦИИ ШАРНИРОВ 61
9. УКАЗАНИЯ ПО МОНТАЖУ опорной планки 62
10. РАСТЯГИВАНИЕ СТРЕМЯНКИ 62
11. СКЛАДЫВАНИЕ СТРЕМЯНКИ 63
12. ХРАНЕНИЕ 63

1. ОБЩИЕ УКАЗАНИЯ ПО ТЕХНИКЕ БЕЗОПАСНОСТИ

Важные предупреждения по безопасности

- Изделие аккуратно распакуйте и следите за тем, чтобы случайно не выбросить какую нибудь часть упаковки раньше, чем будут распакованы все детали изделия.
- Изделие храните в сухом месте, недоступном для детей.
- Прочтите все предупреждения и указания. Пренебрежение соблюдением предупреждений и указаний может привести к поражению электрическим током, пожару и/или получению тяжелых травм.

Упаковка

Изделие уложено в упаковке, предотвращающей повреждение при транспортировке. Эта упаковка является вторсырьем, поэтому ее можно сдать на переработку.

Инструкция по применению

Прежде чем Вы начнете работать с устройством, прочтите следующие предписания по безопасности и указания по применению. Ознакомьтесь с элементами управления и правильным применением устройства. Инструкцию надежно уложите для последующего использования. Минимально в течение гарантийного срока рекомендуем хранить оригинальную упаковку вместе с внутренним упаковочным материалом, кассовый чек и гарантийный талон. В случае транспортировки упакуйте устройство снова в оригинальную коробку изготовителя. Так Вы обеспечите максимальную защиту изделия во время возможной транспортировки (напр. переезд или посылание в сервисный центр).

Примечание: Если будете передавать устройство другим лицам, передавайте его вместе с инструкцией. Соблюдение приложенной инструкции по применению является предпосылкой надлежащего использования устройства. Инструкция по применению содержит также указания по применению, обслуживанию и ремонту.

⚠ **ВНИМАНИЕ!** Для предотвращения получения серьезных или смертельных травм прочтите, пожалуйста, перед пользованием все настоящие указания и соблюдайте все предупреждения на табличках на изделии! Сохраните настоящую инструкцию на случай использования в будущем.

Изготовитель не берет на себя ответственность за несчастные случаи или ущерб, возникший в результате несоблюдения настоящей инструкции.

2. пояснения к табличкам с указаниями

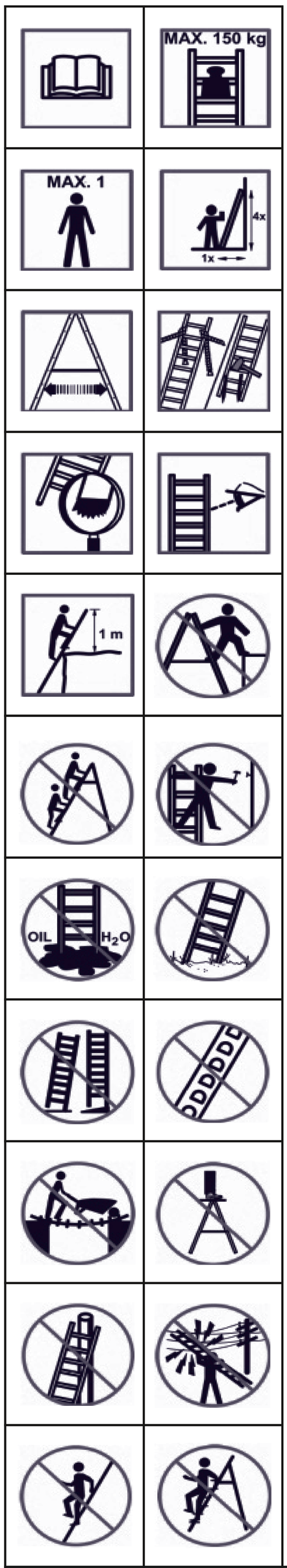

1. Перед применением ознакомьтесь с указаниями по применению рис. 1.
2. Максимальная нагрузка стремянки/ двойной стремянки составляет 150 кг рис. 2.
3. Оба варианта стремянки/ двойной стремянки предназначены только для одного пользователя рис. 3.
4. Установите стремянку так, чтобы она была оперта о стену под углом 75°, а основание было установлено на 1/4 общей рабочей длины стремянки рис. 4.
5. Обеспечьте, чтобы двойная стремянка перед применением была всегда полностью раздвинута рис. 5.
6. Зафиксируйте верхний и нижний конец стремянки рис. 6.
7. Перед применением всегда проверьте башмаки стремянки/ двойной стремянки рис. 7.
8. Перед применением стремянки / двойной стремянки всегда произведите визуальный осмотр рис. 8.
9. Выступ стремянки над местом касания рис. 9.
10. Никогда не наступайте за пределы стремянки/ двойной стремянки рис. 10.
11. Оба варианта стремянки/ двойной стремянки предназначены для одного человека на стороне стремянки/ двойной стремянки, предназначенной для подъема рис. 11.
12. Никогда не наклоняйтесь со стремянки/ двойной стремянки рис. 12.
13. Всегда тщательно обеспечьте, чтобы основание было без загрязнений рис. 13.
14. Обращайте внимание на установку стремянки/ двойной стремянки на ровной поверхности рис. 14.
15. Обращайте внимание на установку стремянки/ двойной стремянки на ровной поверхности рис. 15.
16. Пользуйтесь стремянкой/ двойной стремянкой подходящим способом рис. 16.
17. Никогда не используйте стремянку/ двойную стремянку как мост или площадку для хождения рис. 17.
18. Никогда не стойте на верхней ступеньке рис. 18.
19. Обеспечьте, чтобы верхний конец стремянки был правильно установлен рис. 19.
20. При переносе стремянки/ двойной стремянки обращайте внимание на опасность от электрических приборов или кабелей рис. 20.
21. При схождении и подъеме будьте всегда в положении лицом к стремянке рис. 21, 22.

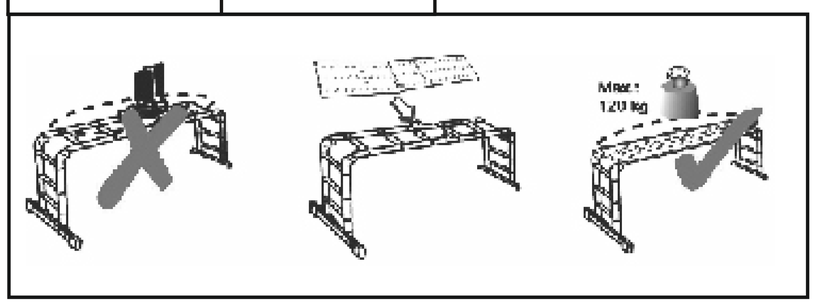

Рис. 1 - Не передвигайтесь на подмости без установленного металлического настила
Рис. 2 - Обязательно установите на подмости металлический настил
Рис. 3 - Максимальная нагрузка на настил составляет 120 кг

3. ВАЖНАЯ ИНФОРМАЦИЯ ПО БЕЗОПАСНОСТИ

⚠ **ВНИМАНИЕ!** Металл является электропроводящим! Не оставляйте эту стремянку или какую-либо ее часть в контакте с токопроводящими электрическими проводами.

- Перед применением внимательно прочтите инструкцию по применению.
- Убедитесь, что вы находитесь в удовлетворительной кондиции, чтобы вы смогли воспользоваться стремянкой. Пользование стремянкой при определенном состоянии здоровья или принятии лекарств, при чрезмерном потреблении алкоголя или наркотических веществ может быть опасным.
- Перед применением стремянки на рабочем месте необходимо проанализировать риски с учетом законодательства страны использования.
- Максимальная нагрузка для этой стремянки составляет 150 кг. Вес пользователя плюс инструментов и материала не должен превысить 150 кг. Подмость 120 кг.
- При перевозке стремянки на багажнике на крыше автомобиля или в фургоне обеспечьте ее пригодное расположение, чтобы предотвратить возникновение повреждений.
- Перед нагрузкой стремянки всегда убедитесь, что механизм фиксации находится в заблокированном положении. При применении стремянки на ее полную длину должны быть заблокированы все фиксирующие механизмы!
- В начале рабочего дня, когда стремянка должна применяться, произведите визуальный осмотр всех деталей.
- В случае профессиональных пользователей требуется систематический контроль.
- Стремянка должна применяться с равномерными расстояниями между ступеньками.
- Не используйте никакие насадки, компоненты или приспособления, которые не продаются или не рекомендуются изготовителем.
- Проверьте стремянку после доставки, а перед применением проверьте состояние и исправность всех частей. Проверяйте всегда все части перед каждым применением. Не пользуйтесь стремянкой, если какие-либо ее части отсутствуют, как-либо повреждены или изношены. В случае профессиональных пользователей необходимо производить систематические проверки.
- Убедитесь, что стремянка пригодна для данной задачи.
- Не пытайтесь эту стремянку как-либо модифицировать. Это могло бы вызвать получение серьезной травмы, а гарантия потеряла бы силу.
- Никогда не пытайтесь ремонтировать поврежденную стремянку. Для ремонта поврежденной стремянки всегда вызовите квалифицированного мастера.
- Не пользуйтесь поврежденной стремянкой.
- Удалите со стремянки все загрязнения, напр. невысохшую краску, грязь, масло или снег.

- Утилизируйте стремянку, если она подверглась воздействию чрезмерного тепла (напр. при пожаре в доме) или коррозионных реагентов (кислот или щелочей).

Применение стремянки

- Не превышайте максимальную общую нагрузку данного типа стремянки.
- Не наклоняйтесь: пользователь во время работы должен поддерживать центр своего тела (живот) между боковинами, а обе ноги на одной ступеньке/поперечине.
- Не наступайте с опорной стремянки на более высокий уровень без дополнительной страховки, напр. привязывания или применения подходящего стабилизирующего элемента.
- Не используйте двойную стремянку для доступа на следующий уровень (на следующий этаж).
- Не стойте на трех верхних ступеньках/поперечинах опорной стремянки
- Не стойте на двух верхних ступеньках/поперечинах двойной стремянки без площадки и без поручня/перил.
- Не стойте на четырех верхних ступеньках/поперечинах двойной стремянки с выдвижной лестницей (частью) в верхней части.
- Стремянка должна использоваться только для легкой, кратковременной работы.
- Для неизбежных электротехнических работ под напряжением пользуйтесь не проводящей электрический ток стремянкой.
- Не используйте стремянку на улице при неблагоприятных погодных условиях, напр. при сильном ветре.
- Примите необходимые меры предосторожности, чтобы дети не играли на стремянке.
- На рабочем пространстве, если это возможно, закройте двери (но ни в коем случае аварийные выходы) и окна.
- При подъеме и схождении всегда будьте в положении лицом к стремянке.
- При подъеме и схождении крепко держитесь за стремянку.
- Не используйте стремянку как мост.
- Пользуйтесь подходящей обувью.
- Избегайте чрезмерных боковых нагрузок, напр. сверление кирпичей или бетона.
- Не задерживайтесь долго на стремянке без регулярных перерывов (усталость является риском).
- Опорная стремянка для доступа на высший уровень должна превышать место касания минимально на 1 м.
- Нагрузка при применении стремянки должна быть легкая и легко управляемая.
- На двойных стремянках избегайте работ, при которых возникают боковые нагрузки, напр. боковое сверление твердых материалов (напр. кирпичей или бетона).
- При работе, выполняемой со стремянки, придерживайтесь поручня или, а если это невозможно, примите достаточные меры по безопасности.

Ремонт, обслуживание и хранение

- Ремонт и обслуживание должно производить квалифицированное лицо и это должно проводиться в соответствии с указаниями производителя.
- Стремянку надо хранить в соответствии с указаниями производителя.

4. ОПИСАНИЕ ИЗДЕЛИЯ И КОМПЛЕКТ ПОСТАВКИ

(Рис. 6)

A - 2 соединительные секции
B - 2 втулки
C – опорная планка
D - 2 болта
E - 2 фиксирующие гайки

⚠ **ВНИМАНИЕ!** Перед применением сначала ознакомьтесь с функцией лестницы-стремянки!

6. ФУНКЦИИ ШАРНИРОВ

Рис. 2 - описание рисунка:

RED LOCK BOLT - КРАСНАЯ ФИКСИРУЮЩАЯ ЗАДВИЖКА
LOCKED - ЗАФИКСИРОВАНО
UNLOCKED - РАЗБЛОКИРОВАНО
To unlock hinge - разблокирование шарнира: Потяните за центр фиксатора, а потом отпустите.
HINGE RELEASE ROD – РАЗБЛОКИРУЮЩИЙ РЫЧАГ ШАРНИРА
PULL FROM CENTER OF ROD - Потяните за центр РЫЧАГА

7. ФИКСАЦИЯ ШАРНИРА

- Разложите лестницу до открытого положения с замкнутыми шарнирами. Убедитесь, что на обоих шарнирах фиксирующие задвижки встали на место. Проверьте табличку на обоих шарнирах, чтобы убедиться, что они замкнуты. (Для контроля замыкания необходимо слегка покачать секции лестницы взад и вперед.)

8. ПОЗИЦИИ ШАРНИРОВ

Рис. 5 - описание рисунка:

LOCK BOLT - ФИКСИРУЮЩАЯ ЗАДВИЖКА
STORAGE POSITION – ПОЛОЖЕНИЕ СКЛАДЫВАНИЯ
LOCKED HINGE (STEPLADDER) – ЗАФИКСИРОВАННЫЙ ШАРНИР (УРОВНЕВАЯ СТРЕМЯНКА)
LOCKED HINGE (STRAIGHT LADDER) - ЗАФИКСИРОВАННЫЙ ШАРНИР (РОВНАЯ СТРЕМЯНКА)

- Перед применением стремянки убедитесь, что все шарниры замкнуты.
- Для разблокирования шарнирного блокирующего рычага никогда не пользуйтесь ничем другим, кроме руки.
- Для установки, перемещения или транспортировки стремянки никогда не пользуйтесь ничем другим, кроме шарнирного блокирующего рычага.
- Не пользуйтесь стремянкой, если фиксирующие задвижки не замкнуты на месте.

- Поддерживайте шарниры в чистоте и без грязи, краски, снега и т.д.
- Шарниры на этой стремянке были при изготовлении смазаны, тем не менее, для как можно лучшей функциональности в зависимости от актуального использования шарниры чистьте и регулярно смазывайте легким машинным маслом.

9. УКАЗАНИЯ ПО МОНТАЖУ ОПОРНОЙ ПЛАНКИ

⚠ **ВНИМАНИЕ!** Перед применением хорошо прикрепите опорную планку к боковинам.

- Вставьте опорную планку в круглые вырезы соединительных секций.
- Просуньте зажимы через круглые отверстия соединительных секций через опорную планку.
- Вставьте круглые соединительные секции в концы лестницы (убедитесь, что прокладки направлены вниз).
- Просуньте болты в зажимы через боковины.
- Установите фиксирующие гайки на болты и хорошо затяните.

10. РАСТЯГИВАНИЕ СТРЕМЯНКИ

секционная лестница

- Возьмите лестницу обеими руками с обеих сторон и потяните вверх, пока не вытянете эту секцию, как Вам необходимо. Потом потяните за фиксирующий рычаг в позицию рамы в форме буквы А, после чего замкните шарнир.

Ровная телескопическая лестница

- Потяните фиксирующий рычаг в ровную позицию и замкните шарнир. Раскладывайте лестницу секцию за секцией, как Вам необходимо.

лестница стремянка

- Возьмите лестницу обеими руками с обеих сторон и потяните вверх, пока не вытянете эту секцию, как Вам необходимо. Потом потяните за фиксирующий рычаг в позицию рамы в форме буквы А, после чего замкните шарнир. Перегните одну сторону до соответствующей позиции для получения стремянки.

11. СКЛАДЫВАНИЕ СТРЕМЯНКИ

- По окончании работы со стремянкой можно стремянку сложить снова в сложенное положение.
- Сложите стремянку, а потом ее секцию по секции обеими руками вставляйте назад.

12. ХРАНЕНИЕ

- Стремянку необходимо складывать на безопасном сухом месте, недоступном для детей и чрезмерной температуры.

FIELDMANN®
Home & Garden Performance