КЕРІВНИЦТВО З ЕКСПЛУАТАЦІЇ

РУКОВОДСТВО ПО ЭКСПЛУАТАЦИИ

Установки каналізаційні побутові
WCLift

УСТАНОВКИ КАНАЛИЗАЦИОННЫЕ БЫТОВЫЕ
WCLift

ЗМІСТ / СОДЕРЖАНИЕ

UA

1. Загальні вказівки	3
2. Технічні дані	4
3. Комплектність	4
4. Вимоги безпеки	4
5. Будова виробу	5
6. Підготовка до роботи	7
7. Порядок роботи	11
8. Технічне обслуговування і правила зберігання	11
9. Можливі несправності та методи їх усунення	12
10. Гарантійні зобов'язання	13
СВІДОЦТВО ПРО ПРИЙНЯТТЯ ТА ПРОДАЖ	29
Додаток А	14
Додаток Б	15
Додаток В	17

RU

1. Общие указания	19
2. Технические данные	20
3. Комплектность	20
4. Требования безопасности	20
5. Устройство изделия	21
6. Подготовка к работе	22
7. Порядок работы	27
8. Техническое обслуживание и правила хранения	27
9. Возможные неисправности и методы их устранения	28
10. Гарантийные обязательства	29
СВИДЕТЕЛЬСТВО О ПРИЁМКЕ И ПРОДАЖЕ	29
Приложение А	30
Приложение Б	31
Приложение В	33

ШАНОВНИЙ ПОКУПЕЦЬ!

Дякуємо, що Ви віддаєте перевагу нашій продукції.

Установки каналізаційні побутові WCLift, як і вся продукція торгової марки «NPO», виконані з використанням передових технологій і якісних матеріалів і комплектуючих, що забезпечують високу надійність виробів.

УВАГА! Перед використанням обладнання уважно ознайомтесь з усіма вказівками з техніки безпеки, правилами експлуатації та технічного обслуговування обладнання, що приведені у цьому керівництві.

Цим обладнанням можуть користуватися особи у віці від 16 років, які ознайомилися з даним керівництвом або їх проінструктовано щодо безпечного використання приладу та вони розуміють можливі небезпеки.

Особи з обмеженими фізичними, чуттєвими або розумовими можливостями та особи з недостатністю досвіду й знань щодо безпечного використання цього приладу можуть використовувати цей прилад лише, якщо вони перебувають під постійним наглядом особи, яка відповідальна за їх безпеку, і після інструктажу по використанню обладнання.

Діти не повинні бавитися з приладом.

Монтаж і введення в експлуатацію електронасосів має виконувати кваліфікований персонал. Спеціалісти повинні чітко дотримуватися вказівок згідно розділів №№ 4, 6, 8 даного керівництва.

У зв'язку з постійним удосконаленням продукції, що випускається, в конструкції окремих деталей і установки каналізаційної в цілому можуть бути внесені незначні зміни, не відображені в цьому керівництві з експлуатації.

1. ЗАГАЛЬНІ ВКАЗІВКИ

1.1. Установки каналізаційні побутові WCLift (надалі – «установки») призначені для перекачування стічної води з санвузлів, кухонь, пральних машин, душових кабін в тих випадках, коли вода самопливом не може відводитися в каналізацію (з підвальних приміщень або при віддаленому розташуванні каналізаційного колектора).

1.2. Рідина, що перекачується: вода (окрім морської):
- Показник pH 4 – 10.
- Максимальна температура рідини, що перекачується:
  -для моделей WCLift 250/2, WCLift 400/3, WCLift 560/3F, WCLift400/3F Compact, WCLift800/4F: +50°C;
  -для моделі WCLift 600/2FHot: +90°C.

1.3. Максимальна температура навколишнього середовища: +50°C.

1.4. По ступеню захисту від ураження електричним струмом установки відносяться до класу I ДСТУ EN 61140:2015 (ГОСТ IEC 61140-2012).

1.5. Установки повинні експлуатуватися в приміщенні.

КАТЕГОРИЧНО ЗАБОРОНЯЄТЬСЯ:

- використовувати установки при температурі навколишнього середовища нижче +1°C;
- перекачування великих об'ємів води (безперервна робота установки), води із змістом твердих включень, виробів з пластика, гуми, паперу (окрім туалетного), агресивних хімікатів і розчинників, великою кількістю харчових відходів і жиру.
- перекачування рідини, що містить абразивні речовини, такі як: пісок, іржу і інші, оскільки це призводить до інтенсивного зношування робочих органів і знижує об'ємну подачу і напір.

УВАГА! Установки не призначені для безперервної роботи в місцях громадського користування.

2. ТЕХНІЧНІ ДАНІ

Технічні дані приведені в таблиці 1

Напірні характеристики приведені в Додатку А. Габаритні та приєднувальні розміри приведені в Додатку Б.

Таблиця 1

№	Найменування показників, од. вим.	WCLift 250/2	WCLift 400/3	WCLift 560/3F	WClift 600/2FHot
1	Максимальна об'ємна подача, л/хв ($м^3$/год)	100 (6)	145 (8,7)		300 (18)
2	Максимальний напір, м	5	6	6,5	10
3	Споживана потужність (P_1), Вт	250	400	560	600
4	Максимальний робочий струм, А	1,14	1,8	2,6	2,6
5	Напруга електромережі, В	220 ±10%			
6	Частота електромережі, Гц	50			
7	Режим роботи	Повторно-короткочасний (S3)			
8	Ступінь захисту	IPX4			
9	Клас нагрівостійкості ізоляції	B			
10	Шнур живлення, тип/довжина, м	H05VV-F 3G0.75 / 1,6			
11	Діаметр вхідних патрубків	2xDN 40	2x DN 40; 1x DN 100	2x DN 40; 1x DN 100	1x DN 40; 1x DN 100
12	Діаметр вихідного патрубка	DN 32			
13	Маса, кг	4,2	5,5	5,8	7,2

№	Найменування показників, од. вим.	WCLift400/3F Compact	WCLift800/4F
1	Максимальна об'ємна подача, л/хв ($м^3$/год)	145 (8,7)	150 (9)
2	Максимальний напір, м	6,5	9
3	Споживана потужність (P_1), Вт	400	800
4	Максимальний робочий струм, А	2	4
5	Напруга електромережі, В	220 ±10%	
6	Частота електромережі, Гц	50	
7	Режим роботи	Повторно-короткочасний (S3)	
8	Ступінь захисту	IPX4	
9	Клас нагрівостійкості ізоляції	B	
10	Шнур живлення, тип/довжина, м	H05VV-F 3G0.75 / 1,6	
11	Діаметр вхідних патрубків	2x DN 40; 1x DN 100	1x DN8; 2x DN40; 1x DN 100
12	Діаметр вихідного патрубка	DN 32	DN 40
13	Маса, кг	5,2	8,5

3. КОМПЛЕКТНІСТЬ

3.1. Установка каналізаційна, шт. 1;

3.2. Керівництво з експлуатації, прим. 1;

3.3. Монтажний набір (склад набору вказано у Додатку В), шт. 1;

3.4. Пакування, шт. 1.

4. ВИМОГИ БЕЗПЕКИ

ЗАБОРОНЯЄТЬСЯ МОНТАЖ, ОБСЛУГОВУВАННЯ, ДЕМОНТАЖ УСТАНОВКИ ПІД НАПРУГОЮ.

4.1. Електромонтажні роботи, установку розетки, запобіжників, їх підключення до електромережі і заземлення повинен виконувати кваліфікований електрик, з категорією не нижче третьої, в суворій відповідності з «Правилами

технічної експлуатації електроустановок споживачів», «Правилами техніки безпеки при експлуатації електроустановок споживачів» і вказівок цього керівництва.

КАТЕГОРИЧНО ЗАБОРОНЯЄТЬСЯ ЕКСПЛУАТАЦІЯ УСТАНОВКИ БЕЗ ЗАЗЕМЛЕННЯ. ЗАБОРОНЯЄТЬСЯ ТОРКАТИСЯ СТРУМОВЕДУЧИХ ЧАСТИН РАНІШЕ, НІЖ ЧЕРЕЗ 1 С. ПІСЛЯ ВИМКНЕННЯ УСТАНОВКИ.

4.2. Рекомендується в електричне коло розетки для підключення установки вмонтувати пристрій захисного відключення (ПЗВ), що спрацьовує на струм витоку не більше 30 мА.

5. БУДОВА ВИРОБУ

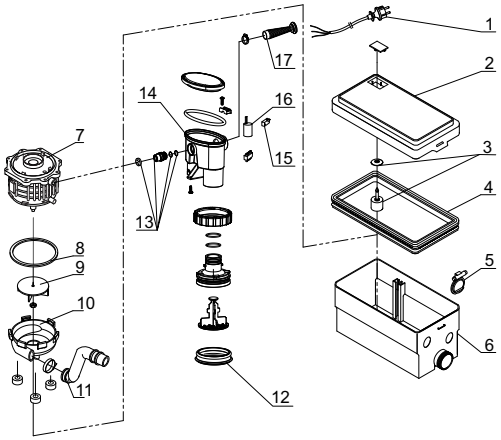

№	Найменування
1	кабель електроживлення з вилкою
2	кришка корпусу
3	клапан повітряний
4	прокладка
5	клапан зворотний
6	корпус установки
7	електродвигун
8	кільце ущільнююче
9	колесо робоче
10	корпус насосної камери
11	патрубок гумовий
12	мембрана
13	ввод кабельний
14	корпус реле рівня
15	мікровимикач
16	конденсатор
17	трубка гофрована

Мал.1 Установка каналізаційна побутова WCLift 250/2

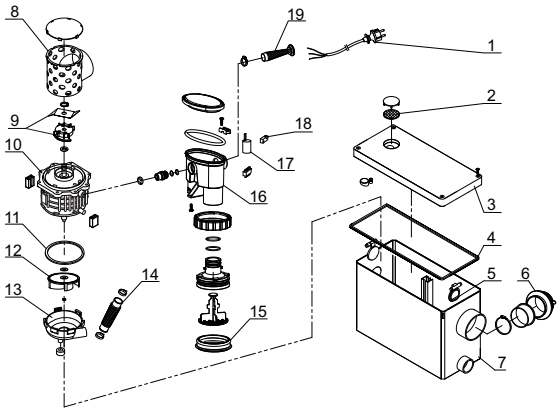

№	Найменування
1	кабель електроживлення з вилкою
2	фільтр повітряний
3	кришка корпусу
4	прокладка
5	клапан зворотний
6	патрубок унітазу
7	корпус установки
8	фільтр сітчастий
9	механізм ріжучий
10	електродвигун
11	кільце ущільнююче
12	колесо робоче
13	корпус насосної камери
14	патрубок гофрований
15	мембрана
16	корпус реле рівня
17	конденсатор
18	мікровимикач
19	трубка гофрована

Мал.2 Установка каналізаційна побутова WCLift 400/3

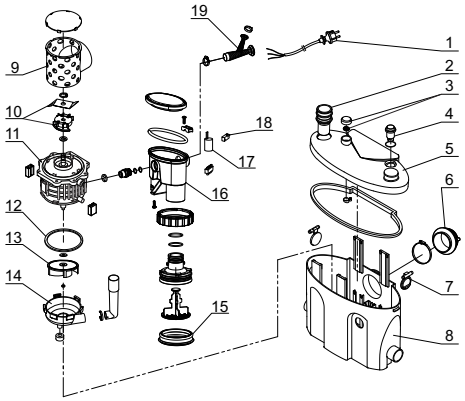

№	Найменування
1	кабель електроживлення з вилкою
2	патрубок вихідний
3	фільтр повітряний
4	вимикач кнопковий
5	кришка установки
6	патрубок унітазу
7	клапан зворотній
8	корпус установки
9	фільтр сітчастий
10	механізм ріжучий
11	електродвигун
12	кільце ущільнююче
13	колесо робоче
14	корпус насосної камери
15	мембрана
16	корпус реле рівня
17	конденсатор
18	мікровимикач
19	трубка гофрована

Мал.3 Установка каналізаційна побутова WCLift 560/3F

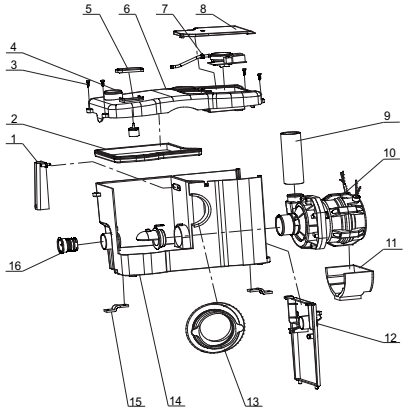

№	Найменування
1	повітропровід
2	прокладка
3	гвинт
4	вхід допоміжний
5	фільтр повітряний
6	кришка установки
7	система керування
8	кришка системи керування
9	патрубок вихідний
10	електронасос
11	підставка гумова
12	вимикач кнопковий
13	патрубок унітазу
14	корпус установки
15	кронштейн гумовий
16	вхід боковий

Мал.4 Установка каналізаційна побутова WCLift 600/2FHot

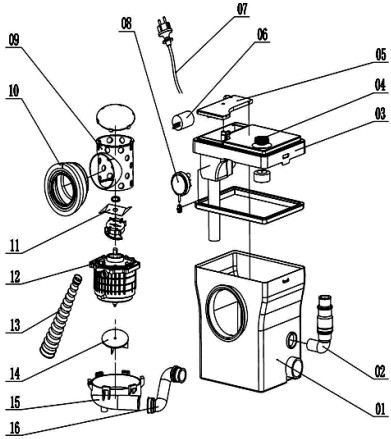

№	Найменування
1	корпус установки
2	патрубок вихідний с клапаном зворотнім
3	кришка корпуса
4	фільтр повітряний
5	кришка системи керування
6	конденсатор
7	шнур живлення
8	реле рівня
9	фільтр сітчастий
10	патрубок унітазу
11	ніж механізму ріжучого
12	електродвигун
13	трубка гофрована
14	колесо робоче
15	корпус насосної камери
16	патрубок вихідний

Мал.5 Установка каналізаційна побутова WCLift400/3F Compact

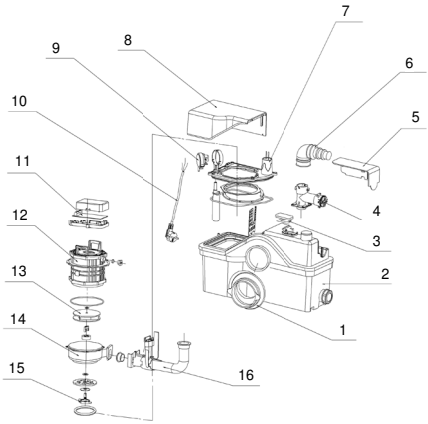

№	Найменування
1	патрубок унітаза
2	корпус установки
3	фільтр повітряний
4	патрубок вихідний
5	кришка патрубка вихідного
6	штуцер зі зворотним клапаном
7	конденсатор
8	кришка системи керування
9	реле рівня
10	шнур живлення
11	блок керування
12	електродвигун
13	колесо робоче
14	корпус насосної камери
15	ніж механізму ріжучого
16	патрубок проміжний

Мал.6 Установка каналізаційна побутова WCLift800/4F

Установки (окрім WCLift 600/2FHot) складаються з корпусу, занурювального електронасоса, зворотного клапана і вхідних/вихідних патрубків, повітряного клапана з вугільним фільтром, реле рівня рідини, також в моделях WCLift 400/3, WCLift400/3F Compact і WCLift 560/3F встановлено сітчастий фільтр і ріжучий механізм. В установці WCLift560/3F на кришці розташована кнопка примусового осушення корпусу установки.

В моделях WCLift 250/2, WCLift 400/3, WCLift 560/3F та WCLift400/3F Compact внутришня полость електродвигуна заповнена рідким маслом.

Установка WCLift 600/2FHot складається з корпусу, електронасоса, зворотного клапана і вхідних/вихідних патрубків, повітряного клапана з фільтром, реле рівня рідини. Корпус установки розділений на дві частини: «сухий» відсік, в якому встановлено електронасос та плата керування установкою, та «мокрий» відсік, в який поступає стічна вода. В електронасосі встановлено ріжучій механізм.

WCLift 800/4F має додатковий вхідний патрубок для підключення до системи кондиціонування (злив конденсату). Так само до цього патрубка можна підключити злив від сушарки для рук і тому подібних приладів.

6. ПІДГОТОВКА ДО РОБОТИ

УВАГА! Монтаж і наладку установки виконувати відповідно до цього керівництва з експлуатації.

6.1. Підготовка до монтажу:

- Установка повинна бути змонтована в легкодоступних місцях так, щоб надалі можна було б легко здійснити її техобслуговування.
- Для зменшення шуму і вібрації необхідно встановити станцію на відстані від стіни не менше 10мм.
- Після доставки установки на місце монтажу, необхідно звільнити її від пакування, переконатися у наявності заглушок на вихідному і вхідних патрубках (при їх відсутності зверніться до продавця), перевірити наявність експлуатаційної документації.

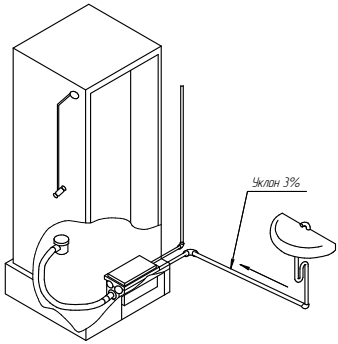

Мал.7 Приклад монтажу установки WCLift 250/2

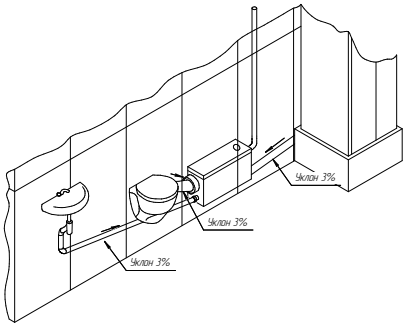

Мал.8 Приклад монтажу установки WCLift 400/3

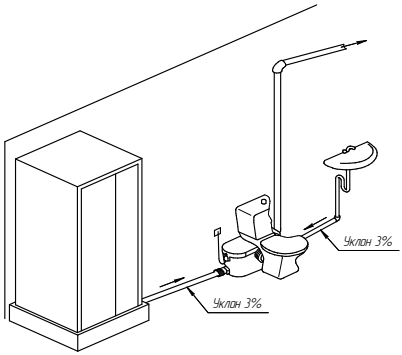

Мал. 9 Приклад монтажу установки WCLift 560/3F, WCLift 600/2FHot та WCLift400/3F Compact

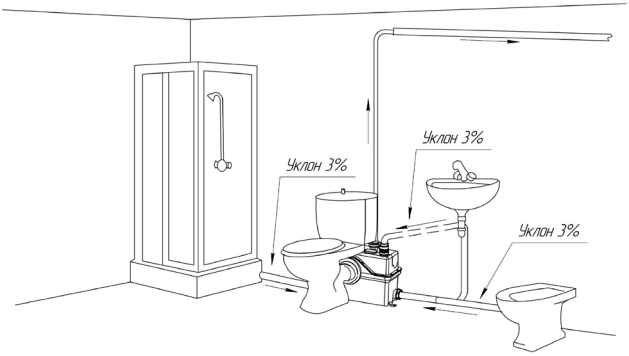

Мал.10 Приклад монтажу установки WCLift 800/4F

Мал. 11 Додатковий патрубок у WCLift 800/4F

6.2. Монтаж установки.

- Рекомендовано провести монтаж установки по одній з схем, вказаних на малюнках 7-11.
- Монтаж установки повинен виконуватися при вимкненій електромережі.
- Установка монтується тільки в горизонтальному положенні.
- Перед використанням установки рекомендується провести її зовнішній, візуальний огляд (зокрема, шнур живлення і штепсельне з'єднання). Якщо установка пошкоджена, її експлуатація заборонена. У разі виявлення зовнішніх пошкоджень, зверніться в сервісну службу.
- Перевірте табличку на корпусі установки і переконайтеся, що фактичні умови використання установки відповідають вказаним на табличці характеристикам.
- Приєднати вхідний і вихідний трубопроводи без механічних напруг, наприклад, використовуючи компенсатори або гнучкі шланги. Трубопроводи повинні бути закріплені і не повинні навантажувати установку.

- Вхідний трубопровід повинен мати уклон у бік установки не менше 3°.
- Вихідний трубопровід повинен бути встановлений вертикально.
- Не приєднуйте до вихідного патрубка установки шланг або трубу, внутрішній діаметр яких менше, ніж діаметр вихідного патрубка установки (знижується подача).

6.3. Електричне підключення.

- Підключення до електромережі виконувати через вилку і розетку із заземлюючим контактом.
- Для захисту установки слід використовувати плавкий запобіжник або автоматичний вимикач захисту від струмів короткого замикання на відповідні струми спрацьовування.
- Переконайтеся, що електричні з'єднання розташовані в місцях, захищених від затоплення. Захистіть штепсельне з'єднання і шнур живлення від прямої дії тепла, мастила та порізів.

УВАГА! Будь-які збої напруги в електромережі можуть спричинити ушкодження електродвигуна.

7. ПОРЯДОК РОБОТИ

7.1. Перед пуском установки в роботу необхідно:
- переконатися в правильності монтажу установки;
- перевірити герметичність з'єднань трубопроводів;
- ввімкнути установку в електромережу.

7.2. Змити воду з санітарно-технічного приладу (унітазу, раковини і т.п.) до моменту ввімкнення установки. Установка автоматично запуститься при досягненні рідиною усередині установки рівня вмикання електронасоса.

8. ТЕХНІЧНЕ ОБСЛУГОВУВАННЯ ТА ПРАВИЛА ЗБЕРІГАННЯ

8.1. Для забезпечення тривалої нормальної експлуатації установки необхідно ретельно дотримуватися вимоги, викладених у цьому керівництві.

8.2. При зникненні напруги в електромережі рекомендується установку відключити і підключити до електромережі після появи напруги в електромережі.

8.3. Для запобігання підвищеному зносу робочих органів установки, а також поломок установки вимагається уникати попадання в установку сторонніх предметів, матеріалів і речовин.

8.4. У випадку тривалої бездіяльності в зимовий період, щоб уникнути промерзання установки, потрібно прочистити установку чистою водою (наприклад, двічі злити чисту воду із змивного бачка унітазу), перекрити подачу води до приєднаного устаткування і потім злити залишки води безпосередньо з установки.

8.5. У випадку ушкодження шнура живлення, його заміну, щоб виключити небезпеку, повинен проводити виробник або сервісна служба, або аналогічний кваліфікований персонал.

8.6. Час від часу установку необхідно очищати від жирів, що скопилися, і шлаків. Для цього:
- від'єднайте установку від електромережі;
- відключіть від установки підключені сантехнічні прилади;

УВАГА! Будьте готові до того, що з підключених трубопроводів і установки, що забилася, потече забруднена вода. Завчасно вживіть заходи по мінімізації забруднень приміщення.

- від'єднайте вихідний трубопровід;
- зніміть кришку установки;
- очистите установку від жирів, що скупчились, і шлаків;
- встановіть кришку на місце, приєднайте вихідний трубопровід і необхідні сантехнічні прилади.

ЗАБОРОНЯЄТЬСЯ УСУВАТИ ЖИРИ І ШЛАКИ, ЩО СКОПИЛАСЯ, ШЛЯХОМ ЗАСИПКИ ПОБУТОВОЇ АГРЕСИВНОЇ ХІМІЇ (ТИПУ «КРОТ»). В ПРОЦЕСІ ХІМІЧНОЇ РЕАКЦІЇ ТЕМПЕРАТУРА ВОДИ МОЖЕ ПІДВИЩИТИСЯ ПОНАД ДОПУСТИМУ. ЦЕ МОЖЕ ПРИВЕСТИ ДО ВИХОДУ УСТАНОВКИ З ЛАДУ І ВТРАТІ ГАРАНТІЇ.

9. МОЖЛИВІ НЕСПРАВНОСТІ Й МЕТОДИ ЇХ УСУНЕННЯ

Таблица 2

№	Можлива несправність	Ймовірна причина	Метод усунення
1.	Установка не працює, коли бачок установки наповнений	Відсутність напруги в електромережі	Перевірити напругу в електромережі, справність вилки і розетки, пускозахисної апаратури
		Пошкоджений електродвигун або конденсатор, або шнур живлення, або реле рівня	Звернутися в сервісний центр
2.	Установка працює, але не відкачує воду	Засмічене робоче колесо електронасоса	Вимкнути електроживлення установки. Очистити колесо робоче
		Засмічений фільтр	Вимкнути електроживлення установки. Очистити фільтр
		Засмічений вихідний трубопровід	Вимкнути електроживлення установки. Очистити вихідний трубопровід
3.	Спрацьовує пристрій захисту (запобіжник або автоматичний вимикач)	Напруга електроживлення не відповідає вказаній на табличці	Вимкнути електроживлення, усунути причину перегріву, дочекатися охолоджування електронасоса установки і знов увімкнути установку
		Робоче колесо електронасоса заблоковане стороннім предметом	Вимкнути електроживлення установки. Очистити робоче колесо
		Температура або щільність рідини, що перекачується, вищі, ніж вказаний в технічних даних на установку	Вимкнути установку, усунути причину спрацьовування захисту і потім увімкнути установку
4.	Установка працює постійно або з регулярними інтервалами	Притока води від підключеного устаткування	Виключити витоки від підключеного устаткування
		Пошкоджений зворотний клапан вихідного трубопроводу	Звернутися в сервісний центр
		Несправний датчик рівня рідини	Звернутися в сервісний центр
5.	Установка повільно відкачує воду	Засмічений фільтр	Вимкнути електроживлення установки. Очистити фільтр
		Засмічений повітряний клапан	Вимкнути електроживлення установки. Очистити клапан
		Великий опір в напірному трубопроводі (неправильне приєднання, дуже довгий, зменшено діаметр або має багато поворотів)	Виконати правильне приєднання, збільшити діаметр вихідного трубопроводу, зменшити кількість поворотів або зробити їх більш плавними
6.	Неприємний запах	Засмічений вугільний фільтр повітряного клапана	Вимкнути електроживлення установки. Замінити вугільний фільтр

10. ГАРАНТІЙНІ ЗОБОВ'ЯЗАННЯ

10.1. Підприємство гарантує:

- нормальну роботу установки протягом 18 місяців з дня продажу;
- надійну та сталу роботу установки за умови дотримання споживачем правил транспортування, зберігання, монтажу і експлуатації.

10.2. Протягом гарантійного строку підприємство зобов'язується безоплатно замінити або відремонтувати установку, що вийшла з ладу, за винятком випадків, коли дефекти й поломки відбулися з вини споживача.

10.3. Установка знімається з гарантійного обслуговування у випадках:

- недотримання правил монтажу, догляду і обслуговування під час експлуатації;
- недбалого зберігання і транспортування, як покупцем, так і торгуючою організацією;
- самостійного розбирання установки або обслуговування поза гарантійною майстернею;
- відсутність повністю заповненого свідоцтва про прийняття та продаж;
- відсутність в талонах на технічне обслуговування і гарантійний ремонт штампу магазина з відміткою дати продажу.

10.4. За неправильність вибору установки підприємство-виробник відповідальність не несе.

10.5 Гарантія не передбачає відшкодування матеріального збитку або травм, пов'язаних з експлуатацією станцій.

УВАГА! Гарантії не поширюються на несправності, що виникли через неправильний монтаж установки, несправності в електромережі, перекачування води з великою кількістю механічних домішок, перекачування інших рідин, окрім води, через замерзання води.

ДОДАТОК А

Напірні характеристики установок

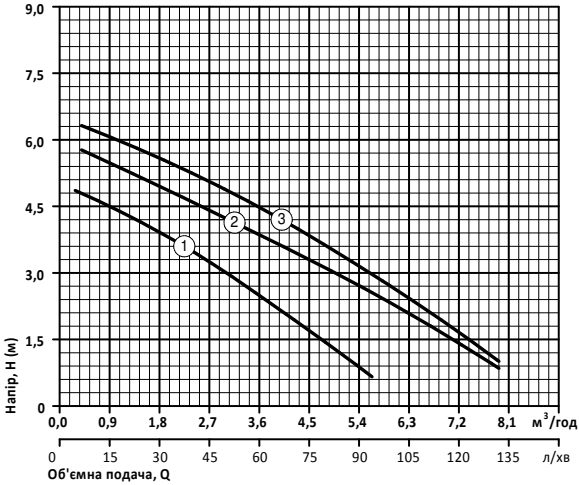

1 - WCLift 250/2
2 - WCLift 400/3
3 - WCLift 560/3F

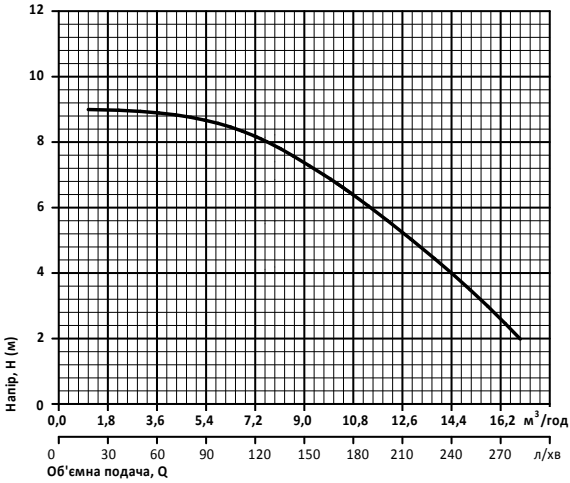

WCLift600/2F Hot

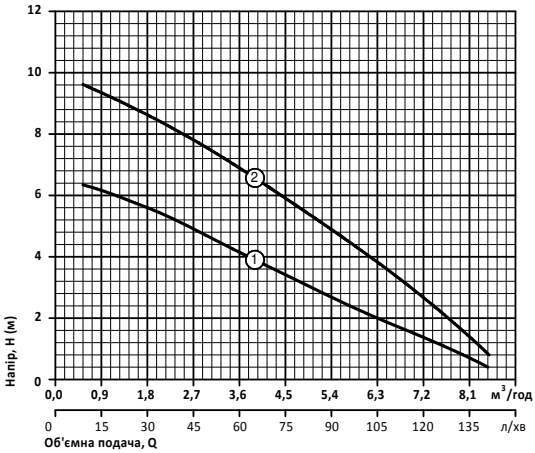

1 - WCLift 400/3F Compact

2 - WCLift 800/4F

Характеристики наведені для води без газу із щільністю 1,0 кг/дм^3, кінематичною в'язкістю 1 мм^2/с, температурою 20°С.

Допуски згідно ДСТУ ГОСТ 6134 Додаток А.

ДОДАТОК Б

Габаритні та приєднувальні розміри установок

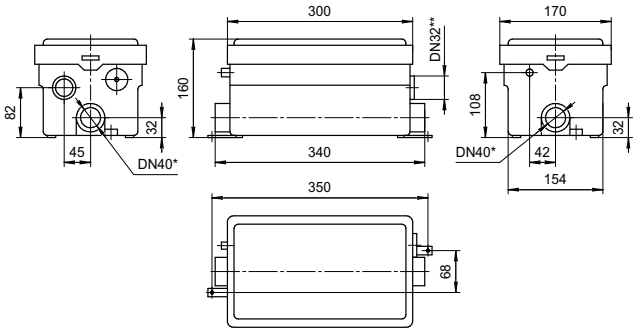

WCLift 250/2

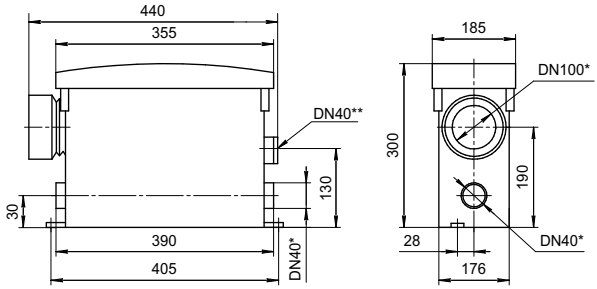

WCLift 400/3

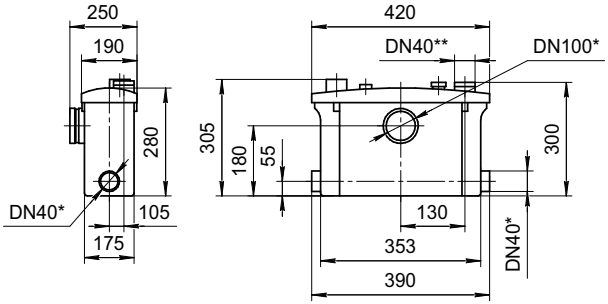

WCLift 560/3F

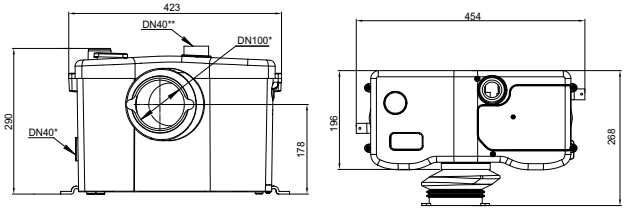

WClift 600/2FHot

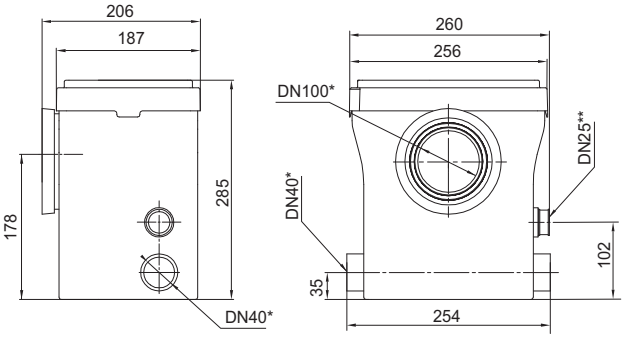

WCLift400/3F Compact

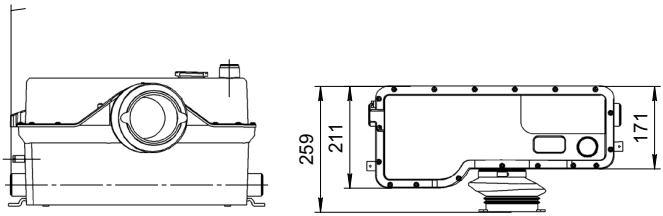

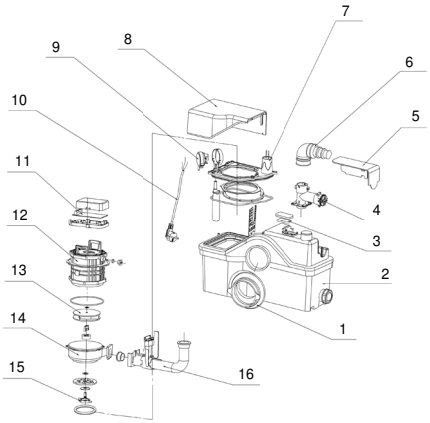

№	Наименование
1	патрубок унитаза
2	корпус установки
3	фильтр угольный
4	патрубок выходной
5	крышка патрубка выходного
6	штуцер с обратным клапаном
7	конденсатор
8	крышка системы управления
9	реле уровня
10	шнур питания
11	блок управления
12	электродвигатель
13	колесо рабочее
14	корпус насосной камеры
15	нож механизма режущего
16	патрубок промежуточный

Рис.6 Установка канализационная бытовая WCLift800/4F.

Установки (кроме WCLift 600/2FHot) состоит из корпуса, погружного электронасоса, обратного клапана и входных/выходных патрубков, воздушного клапана с угольным фильтром, реле уровня жидкости, также в моделях WCLift 400/3, WCLift400/3F Compact и WCLift 560/3F установлен сетчатый фильтр и режущий механизм. В установке WCLift 560/3F на крышке расположена кнопка принудительного осушения корпуса установки.

В моделях WCLift 250/2, WCLift 400/3, WCLift 560/3F и WCLift400/3F Compact внутренняя полость электродвигателя заполнела жидким маслом.

Установка WCLift 600/2FHot состоит из корпуса, электронасоса, обратного клапана и входных / выходных патрубков, воздушного клапана с фильтром, реле уровня жидкости. Корпус установки разделен на две части: «сухой» отсек, в котором установлен электронасос и плата управления установкой, и «мокрый» отсек, в который поступает сточная вода. В электронасос установлен режущий механизм.

WCLift 800/4F имеет дополнительный входной патрубок для подключения к системе кондиционирования (слив конденсата). Так же к этому патрубку можно подключить слив от сушилки для рук и тому подобных приборов.

6. ПОДГОТОВКА К РАБОТЕ

ВНИМАНИЕ! Монтаж и наладку установки производить в соответствии с настоящим руководством по эксплуатации.

6.1. Подготовка к монтажу:

- Установка должна быть смонтирована в легкодоступных местах так, чтобы в дальнейшем можно было легко произвести ее техобслуживание.
- Для уменьшения шума и вибрации необходимо установить станцию на расстоянии от стены не менее 10мм.
- После доставки установки на место монтажа, необходимо освободить ее от упаковки, убедиться в наличии заглушек на выходном и входных патрубках (при их отсутствии обратится к продавцу), проверить наличие эксплуатационной документации.

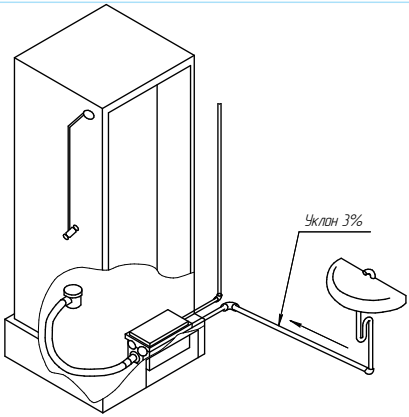

Рис. 7 Пример монтажа установки WCLift 250/2

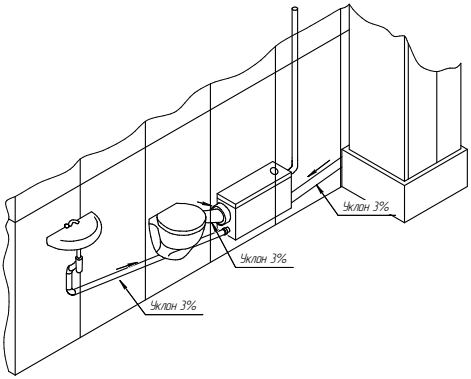

Рис. 8 Пример монтажа установки WCLift 400/3

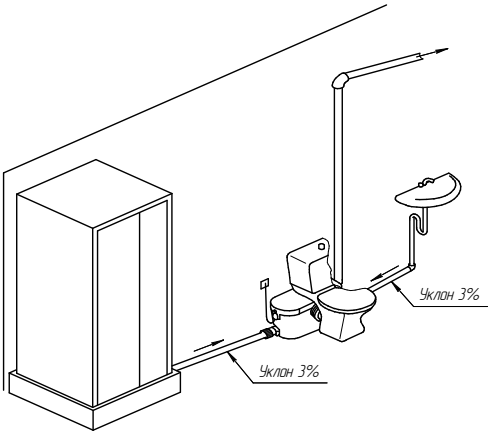

Рис. 9 Пример монтажа установки WCLift 560/3F, WCLift 600/2FHot и WCLift400/3F Compact

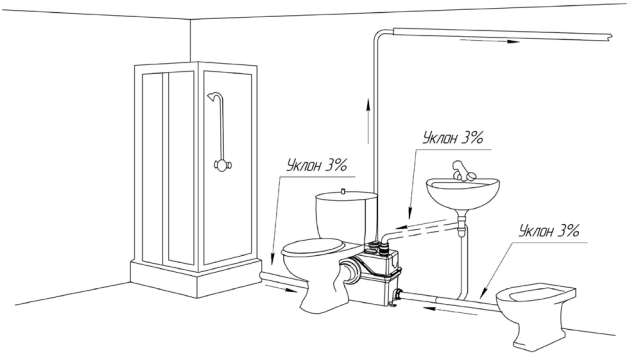

Рис.10 Пример монтажа установки WCLift 800/4F

Рис. 11. Дополнительный патрубок у WCLift 800/4F

6.2. Монтаж установки.

- Рекомендуется монтировать установки по одной из схем, указанных на рис. 7-11.
- Монтаж установки должен выполняться при отсоединенной электросети.
- Установка монтируется только в горизонтальном положении.
- Перед использованием установки рекомендуется произвести ее внешний, визуальный осмотр (в частности, шнур питания и штепсельное соединение). Если установка повреждена, ее эксплуатация запрещена. В случае обнаружения внешних повреждений, обратитесь в сервисную службу.
- Проверьте табличку на корпусе установки и убедитесь, что фактические условия использования установки соответствуют указанным на табличке характеристикам.
- Присоединить входной и выходной трубопроводы без механических напряжений, например, используя компенсаторы или гибкие шланги. Трубопроводы должны быть закреплены и не должны нагружать установку.
- Входной трубопровод должен иметь уклон в сторону установки не менее 3°.
- Выходной трубопровод должен быть установлен вертикально.

- Не подсоединяйте к выходному патрубку установки шланг или трубу, внутренний диаметр которых меньше, чем диаметр выходного патрубка установки (снижается подача).

6.3. Электрическое подключение

- Подключение к электросети производится через вилку и розетку с заземляющим контактом.
- Для защиты установки следует использовать плавкий предохранитель или автоматический выключатель защиты от токов короткого замыкания на соответствующие токи срабатывания.
- Убедитесь, что электрические соединения размещены в местах, защищенных от затопления. Оградите штепсельное соединение и шнур питания от прямого воздействия тепла, масла и порезов.

ВНИМАНИЕ! Сбои напряжения в электросети могут вызвать повреждения электродвигателя.

7. ПОРЯДОК РАБОТЫ

7.1. Перед пуском установки в работу необходимо:
- убедиться в правильности монтажа установки;
- проверить герметичность соединений трубопроводов;
- включить установку в электросеть.

7.2. Смыть воду из санитарно-технического прибора (унитаза, раковины и т.п.) до момента включения установки. Установка автоматически запустится при достижении жидкостью внутри установки уровня включения электронасоса.

8. ТЕХНИЧЕСКОЕ ОБСЛУЖИВАНИЕ И ПРАВИЛА ХРАНЕНИЯ

8.1. Для обеспечения длительной нормальной эксплуатации установки необходимо строго соблюдать требования, изложенные в настоящем руководстве.

8.2. При исчезновении напряжения в электросети рекомендуется установку отключить и подключить к электросети после появления напряжения в электросети.

8.3. Для предотвращения повышенного износа рабочих органов установки, а также поломок установки требуется избегать попадания в установку посторонних предметов, материалов и веществ.

8.4. В случае продолжительного бездействия в зимний период, чтобы избежать промерзания установки, нужно прочистить установку чистой водой (например, два раза слить чистую воду из смывного бачка унитаза), перекрыть подачу воды к подсоединенному оборудованию и затем слить остатки воды непосредственно из установки.

8.5. В случае повреждения шнура питания, его замену, чтобы исключить опасность, должен проводить изготовитель или сервисная служба, или аналогичный квалифицированный персонал.

8.6. Время от времени установку необходимо очищать от скопившихся жиров и шлаков. Для этого:

- отключить установку от электросети;
- отключите от установки подключенные сантехнические приборы;

ВНИМАНИЕ! Будьте готовы к тому, что из подключенных трубопроводов и забившейся установки потечёт загрязнённая вода. Заблаговременно примите меры по минимизации загрязнений помещения.

- отсоедините выходной трубопровод;
- снимите крышку установки;
- очистите установку от скопившихся жиров и шлаков;
- установите на место крышку установки, присоедините выходной трубопровод и необходимые сантехнические приборы.

ЗАПРЕЩАЕТСЯ УСТРАНЯТЬ СКОПИВШЕЙСЯ ЖИР И ШЛАКИ ПУТЁМ ЗАСЫПКИ БЫТОВОЙ АГРЕССИВНОЙ ХИМИИ (ТИПА «КРОТ»). В ПРОЦЕССЕ ХИМИЧЕСКОЙ РЕАКЦИИ ТЕМПЕРАТУРА ВОДЫ МОЖЕТ ПОВЫСИТЬСЯ СВЕРХ ДОПУСТИМОЙ. ЭТО МОЖЕТ ПРИВЕСТИ К ВЫХОДУ УСТАНОВКИ ИЗ СТРОЯ И ПОТЕРЕ ГАРАНТИИ.

9. ВОЗМОЖНЫЕ НЕИСПРАВНОСТИ И МЕТОДЫ ИХ УСТРАНЕНИЯ

Таблица 2

№	Возможная неисправность	Вероятная причина	Метод устранения
1.	Установка не работает, когда бачок установки наполнен	Отсутствие напряжения в электросети	Проверить напряжение в электросети, исправность вилки и розетки, пускозащитной аппаратуры
		Поврежден электродвигатель или конденсатор, или шнур питания, или реле уровня	Обратиться в сервисный центр
2.	Установка работает, но не откачивает воду	Засорено рабочее колесо электронасоса	Отключить электропитание установки. Очистить колесо рабочее
		Засорен фильтр	Отключить электропитание установки. Очистить фильтр
		Засорен выходной трубопровод	Отключить электропитание установки. Очистить выходной трубопровод
3.	Срабатывает устройство защиты (предохранитель или автоматический выключатель)	Напряжение электропитания не соответствует указанному на табличке	Отключить электропитание, устранить причину перегрева, дождаться охлаждения электронасоса установки и вновь включить установку
		Рабочее колесо электронасоса заблокировано посторонним предметом	Отключить электропитание установки. Очистить рабочее колесо
		Температура или плотность перекачиваемой жидкости выше, чем указанно в технических данных на установку	Выключить установку, устранить причину срабатывания защиты и затем включить установку
4.	Установка работает постоянно или с регулярными интервалами	Приток воды от подключенного оборудования	Исключить утечки от подключенного оборудования
		Поврежден обратный клапан выходного трубопровода	Обратиться в сервисный центр
		Неисправен датчик уровня жидкости	Обратиться в сервисный центр
5.	Установка медленно откачивает воду	Засорен фильтр	Отключить электропитание установки. Очистить фильтр
		Засорен воздушный клапан	Отключить электропитание установки. Очистить клапан
		Большое сопротивление в напорном трубопроводе (неправильное присоединение, слишком длинный, заужен диаметр или имеет много поворотов)	Выполнить правильное соединение, увеличить диаметр выходного трубопровода, уменьшить количество поворотов либо сделать их более плавными
6.	Неприятный запах	Засорен угольный фильтр воздушного клапана	Отключить электропитание установки. Заменить угольный фильтр

10. ГАРАНТИЙНЫЕ ОБЯЗАТЕЛЬСТВА

10.1. Предприятие гарантирует:

- нормальную работу установки в течение 18 месяцев со дня продажи;
- надежную и устойчивую работу установки при условии соблюдения потребителем правил транспортирования, хранения, монтажа и эксплуатации.

10.2. В течение гарантийного срока предприятие обязуется безвозмездно заменить или отремонтировать вышедшую из строя установку за исключением случаев, когда дефекты и поломки произошли по вине потребителя.

10.3. Установка снимается с гарантийного обслуживания в случаях:

- несоблюдения правил монтажа, ухода и обслуживания во время эксплуатации;
- небрежного хранения и транспортировки, как покупателем, так и торгующей организацией;
- самостоятельной разборки установки или обслуживания вне гарантийной мастерской;
- отсутствия полностью заполненного свидетельства о приемке и продаже;
- отсутствия в талонах на техническое обслуживание и гарантийный ремонт штампа магазина с отметкой даты продажи.

10.4. За неправильность выбора установки предприятие-изготовитель ответственность не несет.

10.5 Гарантия не предусматривает возмещение материального ущерба или травм, связанных с эксплуатацией станций.

ВНИМАНИЕ! Гарантии не распространяются на неисправности, возникшие из-за неправильного монтажа установки, неисправностей в электросети, перекачки воды с большим количеством механических примесей, перекачки других жидкостей, кроме воды, из-за замерзания воды.

СВІДОЦТВО ПРО ПРИЙНЯТТЯ ТА ПРОДАЖ
СВИДЕТЕЛЬСТВО О ПРИЕМКЕ И ПРОДАЖЕ

Модель _____ Серійний номер _____

Модель Серийный номер

Відповідає вимогам діючих стандартів та технічних регламентів.

Соответствует требованиям действующих стандартов и технических регламентов.

Дата випуску вказана в партійному номері: дві перші цифри - рік, дві подальших - місяць

Дата выпуска указана в партийном номере: две первые цифры – год, две последующих – месяц

Продано _____

Продан (найменування підприємства торгівлі/ наименование предприятия торговли)

Дата продажу «_____» _____ 20_____ р.

Дата продажи г.

ПРИЛОЖЕНИЕ А

Напорные характеристики установок

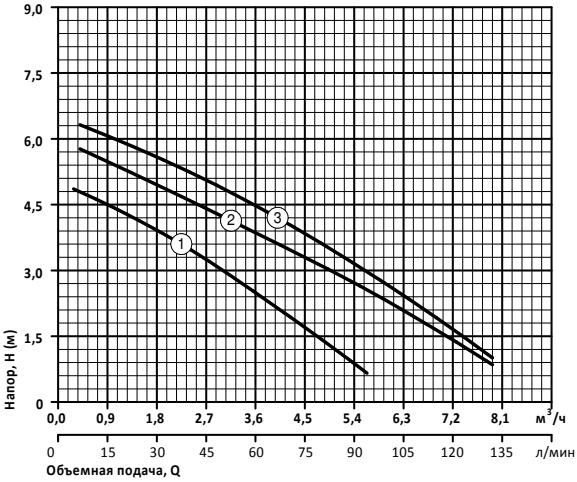

1 - WCLift 250/2
2 - WCLift 400/3
3 - WCLift 560/3F

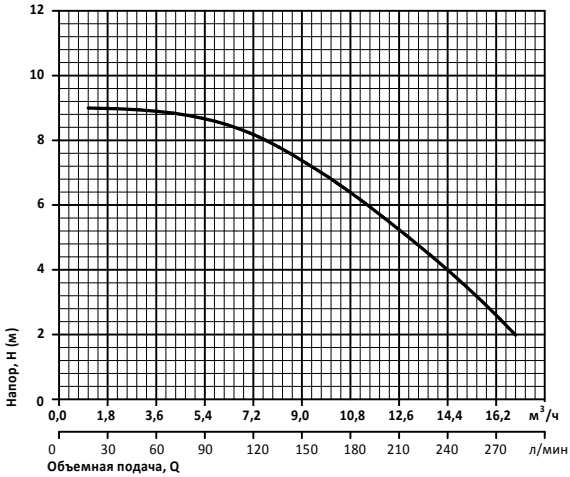

WCLift600/2F Hot

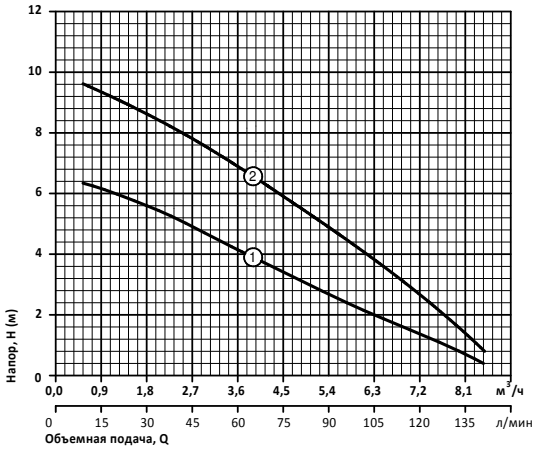

1 - WCLift 400/3F Compact
2 - WCLift 800/4F

Характеристики приведены для воды без газа с плотностью 1,0 кг/дм^3, кинематической вязкостью 1 мм^2/с, температурой 20°С.

Допуски согласно ДСТУ ГОСТ 6134 Приложение А.

ПРИЛОЖЕНИЕ Б

Габаритные и присоединительные размеры установок

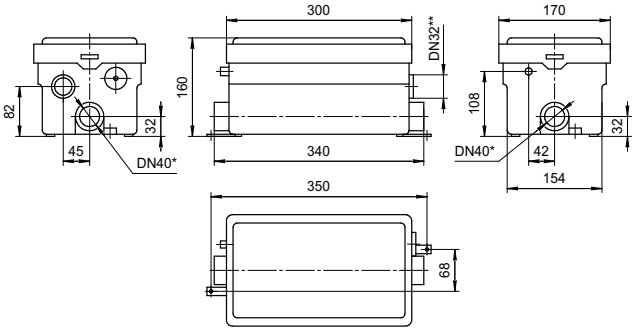

WCLift 250/2

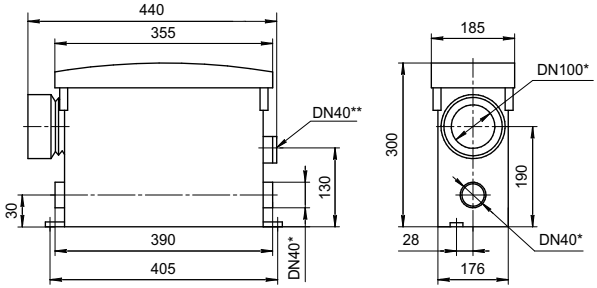

WCLift 400/3

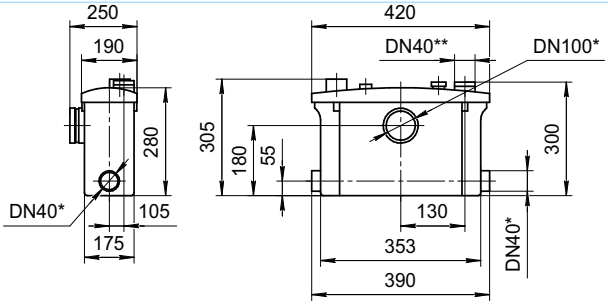

WCLift 560/3F

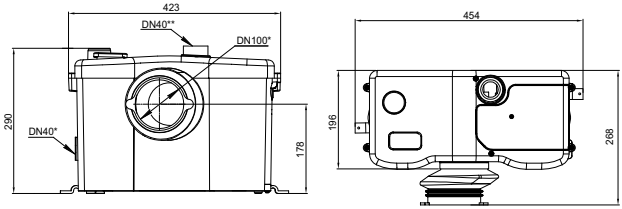

WClift 600/2FHot

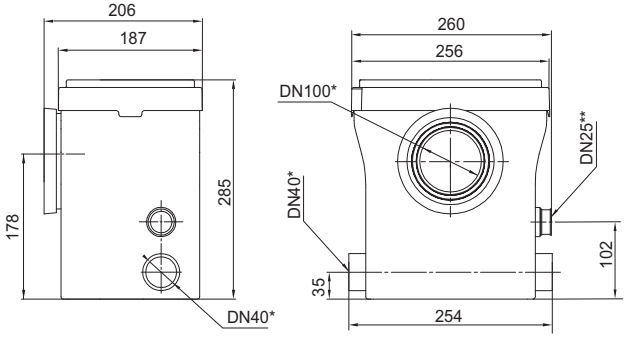

WCLift400/3F Compact

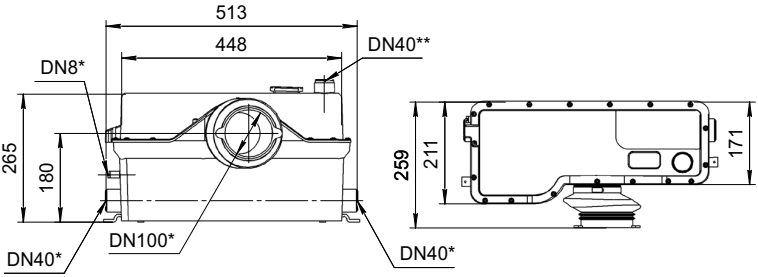

WCLift 800/4F

Примечание:
* - обозначен размер входного патрубка;
** - обозначен размер выходного патрубка.

ПРИЛОЖЕНИЕ В

Состав монтажного набора

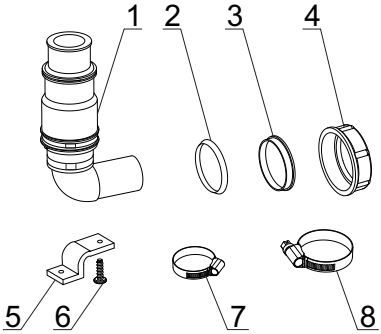

№	Наименование	Кол-во, шт.
1	Патрубок выходной с обратным клапаном	1
2	Кольцо уплотнительное	2
3	Крышка-заглушка	2
4	Гайка накидная	2
5	Кронштейн резиновый	2
6	Винт самонарезающий	2
7	Хомут 20-32	1
8	Хомут 32-50	1

WCLift 250/2

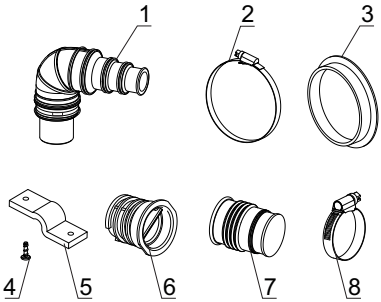

№	Наименование	Кол-во, шт.
1	Патрубок выходной с обратным клапаном	1
2	Хомут 90-110	1
3	Заглушка патрубка унитаза	1
4	Винт самонарезающий	2
5	Кронштейн резиновый	2
6	Заглушка	2
7	Патрубок-переходник входной	2
8	Хомут 32-50	7

WCLift 400/3

WCLift 560/3F

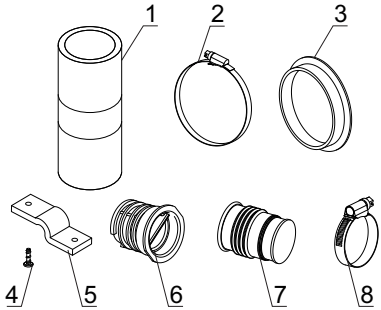

№	Наименование	Кол-во, шт.
1	Патрубок выходной с обратным клапаном	1
2	Хомут 90-110	1
3	Заглушка патрубка унитаза	1
4	Винт самонарезающий	2
5	Кронштейн резиновый	2
6	Заглушка	1
7	Патрубок-переходник входной	1
8	Хомут 32-50	7

WCLift 600/2F Hot

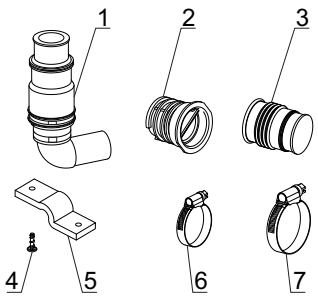

№	Наименование	Кол-во, шт.
1	Патрубок выходной с обратным клапаном	1
2	Заглушка	2
3	Патрубок-переходник входной	2
4	Винт самонарезающий	2
5	Кронштейн резиновый	2
6	Хомут 20-32	1
7	Хомут 32-50	5

WCLift400/3F Compact

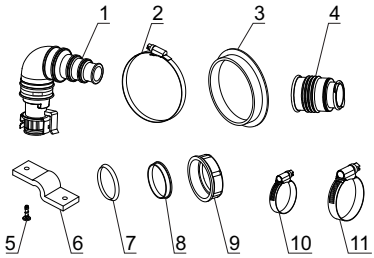

WCLift 800/4F

№	Наименование	Кол-во, шт.
1	Патрубок выходной с обратным клапаном	1
2	Хомут 90-110	1
3	Заглушка патрубка унитаза	1
4	Патрубок-переходник входной	1
5	Винт самонарезающий	2
6	Кронштейн резиновый	2
7	Кольцо уплотнительное	2
8	Крышка-заглушка	2
9	Гайка накидная	2
10	Хомут 20-32	1
11	Хомут 32-50	3

КОРІНЕЦЬ ТАЛОНА № 1
на технічне обслуговування

_____
(назва та адреса сервісного центру та його штамп)

Виконавець _____
(прізвище, ім'я, по батькові)

Вилучений «_____»_____20___р.

NPO

61161, Харків, вул. Тюрінська, 75
Талон №1
на технічне обслуговування
установки каналізаційної побутової
мод. WCLift_____ №_____
Продано _____
(назва торговельної організації, її адреса)
«_____»_____20____р.,
штамп магазину _____
(підпис продавця)

Виконані роботи
_____
_____
_____
_____

Виконавець _____
(прізвище, ім'я, по батькові)

Власник _____
(підпис)

_____
(назва та адреса сервісного центру та його штамп)

М.П._____
(посада та підпис керівника сервісного центру)

КОРІНЕЦЬ ТАЛОНА №2
на гарантійний ремонт

_____
(назва та адреса сервісного центру та його штамп)

Виконавець _____
(прізвище, ім'я, по батькові)

Вилучений «_____»_____20___р.

NPO

61161, Харків, вул. Тюрінська, 75
Талон №2
на гарантійний ремонт
установки каналізаційної побутової
мод. WCLift_____ №_____
Продано _____
(назва торговельної організації, її адреса)
«_____»_____20____р.,
штамп магазину _____
(підпис продавця)

Виконані роботи
_____
_____
_____
_____

Виконавець _____
(прізвище, ім'я, по батькові)

Власник _____
(підпис)

_____
(назва та адреса сервісного центру та його штамп)

М.П._____
(посада та підпис керівника сервісного центру)

КОРІНЕЦЬ ТАЛОНА №3
на гарантійний ремонт

_____
(назва та адреса сервісного центру та його штамп)

Виконавець _____
(прізвище, ім'я, по батькові)

Вилучений «_____»_____20___р.

NPO

61161, Харків, вул. Тюрінська, 75
Талон №3
на гарантійний ремонт
установки каналізаційної побутової
мод. WCLift_____ №_____
Продано _____
(назва торговельної організації, її адреса)
«_____»_____20____р.,
штамп магазину _____
(підпис продавця)

Виконані роботи
_____
_____
_____
_____

Виконавець _____
(прізвище, ім'я, по батькові)

Власник _____
(підпис)

_____
(назва та адреса сервісного центру та його штамп)

М.П._____
(посада та підпис керівника сервісного центру)

АДРЕСИ СЕРВІСНИХ ЦЕНТРІВ

місто	адреса	телефон
Вінницька область		
м. Вінниця	вул. Ватутіно, 9	+38 (066) 175 21 64
м. Вінниця	вул. Стеценко, 54А	+38 (097) 193-41-93 +38 (093) 255-88-13
Дніпропетровська область		
м. Дніпро	пл. Десантників, 10А	+38 (067) 493-93-98, +38 (050) 563-35-59
м. Дніпро	пр-т Пушкіна,30	+38 (067) 523-50-41 +38 (067) 523-50-54
м. Кривий Ріг	вул. Героїв АТО, 45	+38 (098) 612 12 75
м. Павлоград	ул. Добролюбова, 23 ринок «Юлана», контейнер №125	+38 (050) 697 65 73 +38 (050) 035 34 64
м. Кам`янське	бульв. Будівельників, 29 «Водокачка»	+38 (098) 243-31-58
Київська область		
м. Київ	вул. Шахтерська, 5	+38 (068) 032 23 31
м. Біла Церква	вул. Куценка, 5А магазин «Техноинструмент»	+38 (097) 675-22-53
Закарпатська область		
м. Мукачево	вул. Кооперативна, 46	+38 (067) 322 32 94 +38 (099) 797 44 30
Запорізька область		
м. Запоріжжя	вул. Червона 21, оф.7	+38 (067) 523 50 28
Івано-Франківська область		
м. Івано-Франківськ	вул.Петлюри,15Б	+38 (097) 757-50-55 +38 (050) 100-19-90
Черкаська область, Кіровоградська область		
м. Умань	вул. Небесної Сотні, 49, (ринок, будівля заводу «Мегкомметр»	+38 (093) 403-60-66, +38 (093) 403-61-23
м. Черкаси	вул. Дахновская, 50	+38 (096) 764-09-94
Львівська область		
м. Львів	вул. Зелена, 208А	+38 (098) 983-98-47

місто	адреса	телефон
Одеська область		
м.Одеса	вул. Житомирська, 116	+38 (066) 175 21 64
Полтавська область		
м. Полтава	вул. Чапаева,9А	+38 (066) 857-01-76
Рівненська область		
м. Рівне	вул. Степана Бандери, 2	+38 (050) 416 28 93
Сумська область		
м. Шостка Сумська обл.	пер. Шевченко, 2	+38 (050) 221 22 63, +38 (098) 446 84 64
м. Суми	вул.Тополянська, 12	+38 (050) 631-56-37
м. Охтирка	пров. Харківський, 15А, магазин «Удачник»	+38 (050) 983-47-17
Тернопільська область		
село Гаї-Шевченківські	вул. Івана Мазепи, 20	+38 (067) 350 96 53
Харківська область		
м. Харків	вул. Миколи Манойло,17	+38 (066) 566 22 65
м. Лозова	вул. Карла Маркса, Авторинок, контейнер №1	+38 (099) 41-45-496
м.Красноград	вул.Шевченко, 101	+38 (050)572 28 16
м. Комсомольский	вул. Ціолковського, 21	+38 (066) 222-79-20
Хмельницька область		
м. Хмельницький	вул. Старо-констянтинівське шосе , 13	+38 (068) 013-47-97
Чернігівська область		
м. Чернігів	вул. Любецька, 28Б	+38 (093) 333-05-33
Чернівецька область		
м. Чернівці	вул. Головна,246 (Кварц)	+38 (050) 952-53-67; +38 (068) 042-53-65

Актуальна інформація про сервісні центри розміщена на сайті www.waterpump.com.ua

Уповноважений представник виробника на території України:

ТОВ «**АРУНА ПЛЮС**», адреса: вул. Тюрінська, буд. 75, м. Харків, Україна, 61161,

тел.: **0-800-50-33-40, +38 (057) 738-76-38**

e-mail: aruna.plus.info@gmail.com

www.waterpump.com.ua